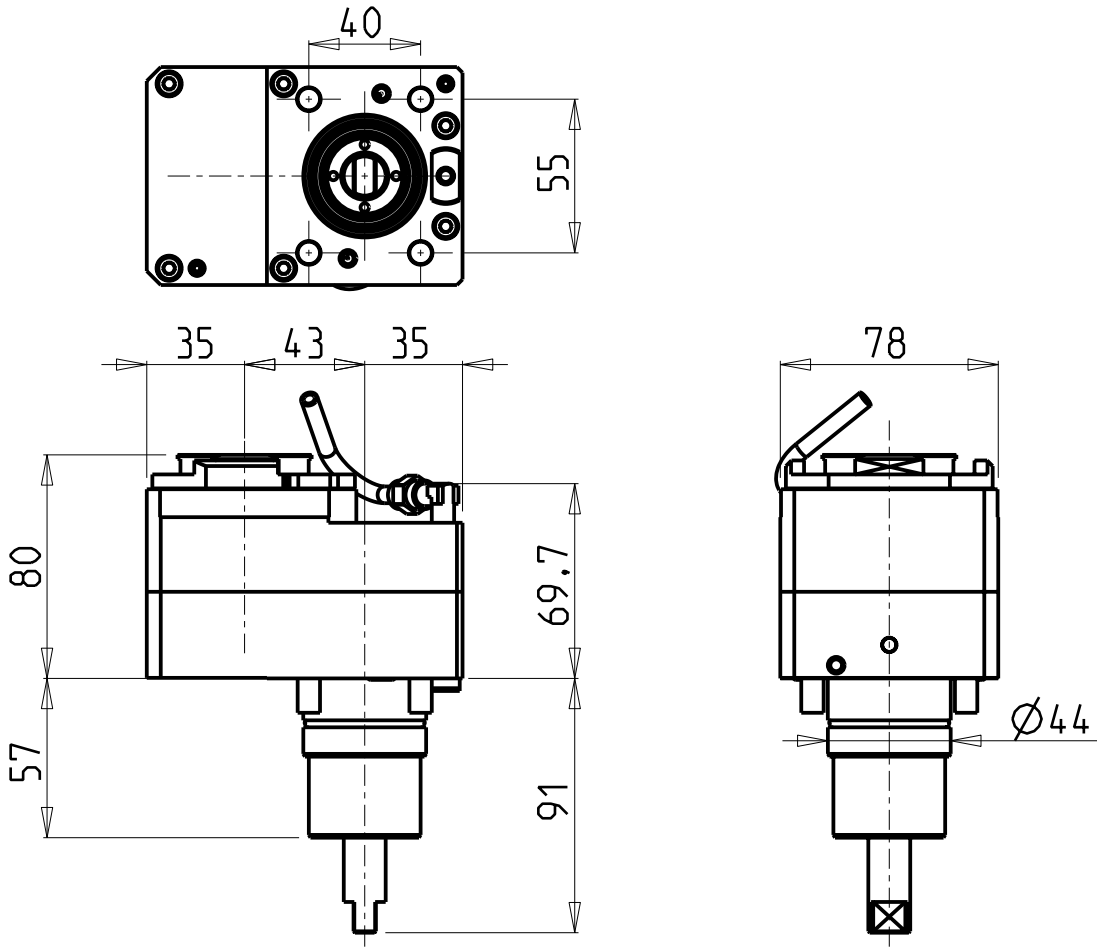

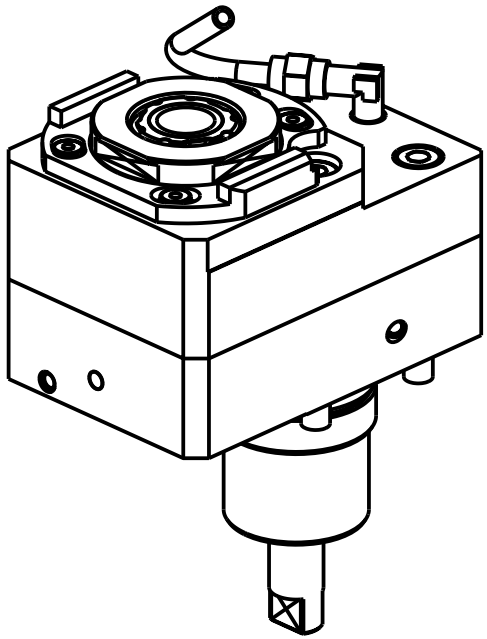

- Chiave inclusa
- Key included
- Schluessel inbegriffen

Cod. MT	Mandrino Spindle Spindel	I	RPM	Coppia Max Max Torque Max Drehmoment	Reversibile lato mandrino/contromandrino Reversible sub/main spindle side Umkehrbare Spindelseite/ Gegenspindelseite	Lubrificazione int. Coolant through Innenkuehlung	Lubr.esterna Ext. coolant Aussenkuehlung	CHIAVI NON INCLUSE Keys not included Schluessel nicht einbegriffen		
NKM1580325	ERA25	2:1	3000	40Nm	X	-	X	CHUB27	CHTAER25ZC •	MNZ0410005 •
NKM1580425	ERA25	2:1	3000	40Nm	X	P=70bar	X	CHUB27	CHTAER25ZC •	MNZ0410005 •

CMZ

MOD: TTS 38 - TTS 46 - TTS 52 - TTS 66

MODULO MOTORIZZATO RADIALE RIDOTTO I=2:1 DISASSATO IN Z 43mm
Radial geared-down I=2:1 driven tool re-directed in Z by 43mm
Radial angetriebenes Werkzeug untersetzt I=2:1 achsversetzt in Z um 43mm

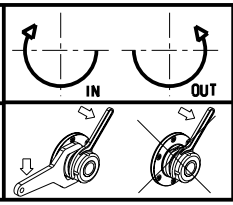

M.T. srl
Via Casino Albini 480
Tel. 0541/956034-957884
Fax 0541/956341
47842 S. GIOVANNI IN M. (RN)
e-mail: mtma@mtmarchetti.com
http://www.mtmarchetti.com

CMZ033-4-20

Subject to change without notice.

03/2024