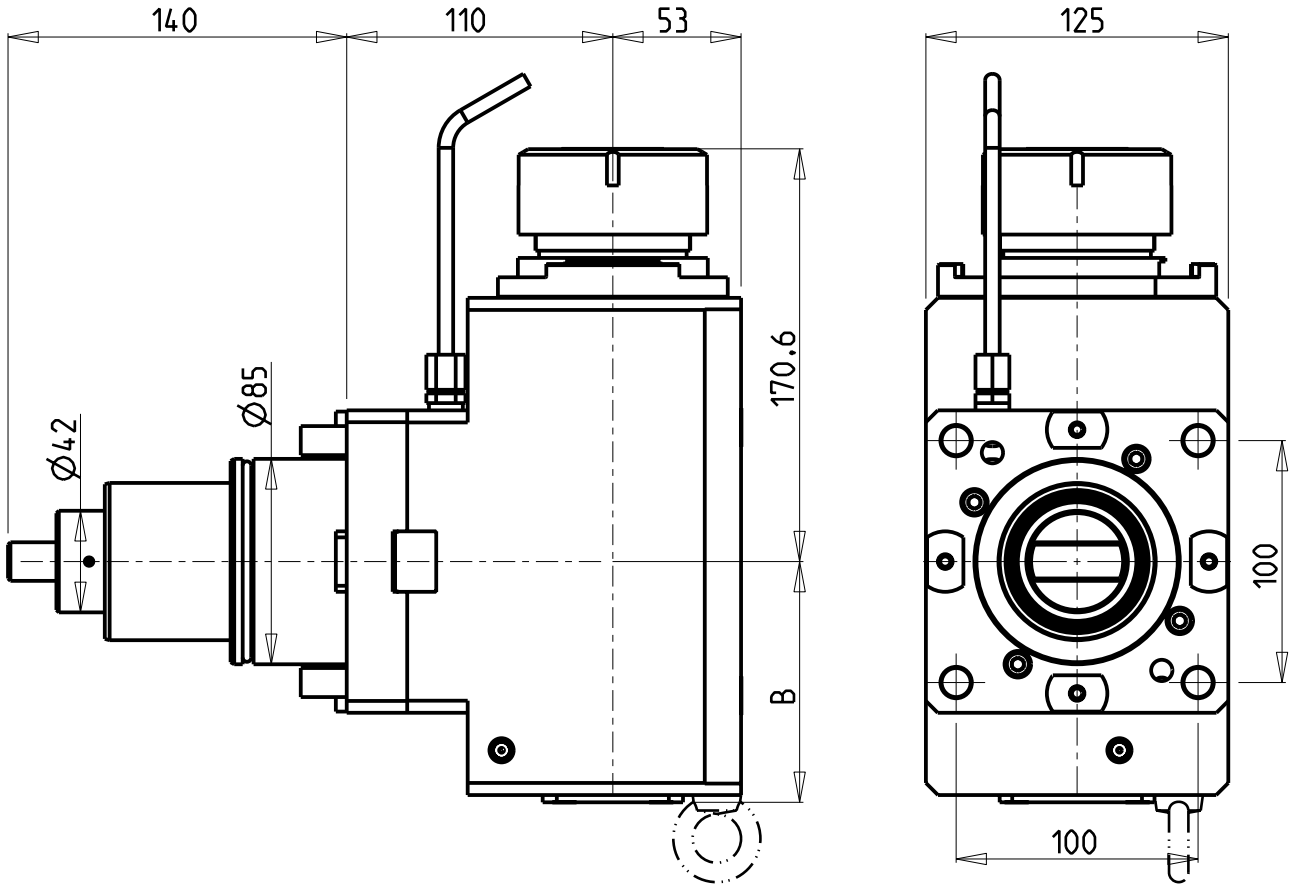

ATTENZIONE - ATTENTION - ACHTUNG

- VERIFICARE LE MISURE DI INGOMBRO PER POSSIBILE INTERFERENZA SU ALCUNI MODELLI DI MACCHINE
- Please check the overall sizes for possible interferences on some machine models
- Bitte überprüfen sie das ausmass um mögliche interferenzen auf einigen maschinen modellen zu vermeiden

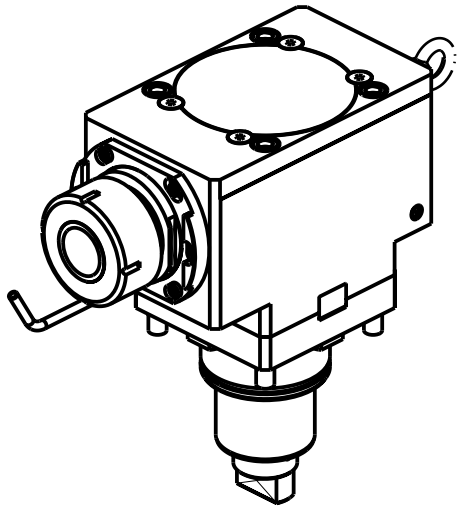

Cod. MT	Mandrino Spindle Spindel	I	RPM	Coppia Max Max Torque Max Drehmoment	Reversibile lato mandrino/contromandrino Reversible sub/main spindle side Umkehrbare Spindelseite/ Gegenspindelseite	Lubrificazione int. Coolant through Innenkuhlung	Lubrificazione est. Ext. coolant Aussenkuhlung	B	CHIAVI NON INCLUSE Keys not included Schluessel nicht einbegriffen	
DW03270150	ER50	1:2	6000	70Nm	X	-	X	99.5	NZL0010023•	CHSTER50
DW03270250	ER50	1:2	6000	70Nm	X	P=70bar	X	108	NZL0010023•	CHSTER50

- • Chiave inclusa
- • Key included
- • Schluessel inbegriffen

SMEC (SAMSUNG)

MOD: SL60/65 MC - PL60/65/70/80 MC - SLV1000M - SL6500/8500M

MODULO MOTORIZZATO ASSIALE MOLTIPLICATO I=1:2 H=110mm
Axial geared-up I=1:2 driven tool H=110mm
Axial angetriebenes Werkzeug uebersetzt I=1:2 H=110mm

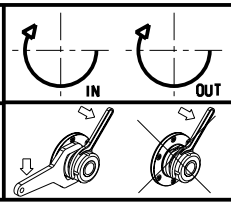

M.T. srl
Via Casino Albini 480
Tel. 0541/956034-957884
Fax 0541/956341
47842 S. GIOVANNI IN M. (RN)
e-mail: mtma@mtmarchetti.com
http://www.mtmarchetti.com

SMG200-3-20

Subject to change without notice.

03/2024